Объемы материалов

Тип 1

пешеходные дорожки, тротуары и площадки

Тротуарная плитка	
Цементно-песчаная смесь	- 0.03 - 0.04
Песчано-гравийная смесь	- 0.18 - 0.25
Уплотненный грунт	

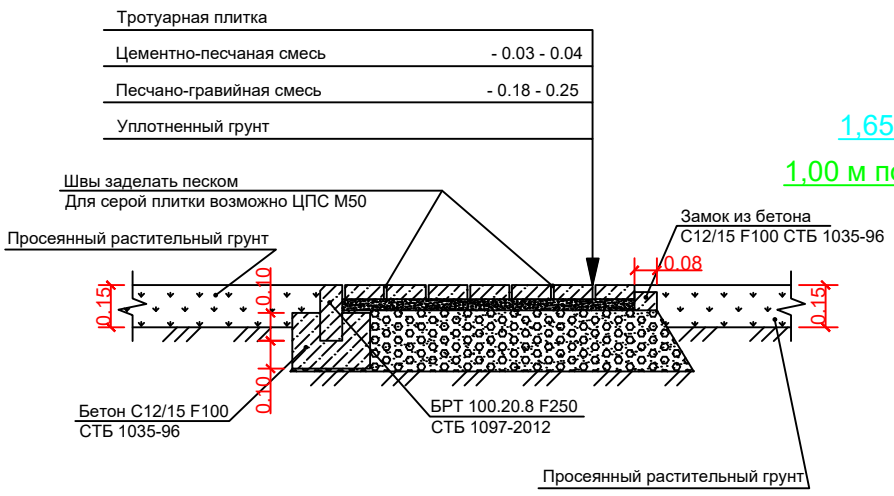

Тип 2

с возможностью проезда

Тротуарная плитка	- ≥ 0.06
Цементно-песчаная смесь	- 0.06 - 0.08
Песчано-гравийная смесь С5	- 0.10 - 0.15
Песчано-гравийная смесь	- 0.20 - 0.25
Уплотненный грунт	

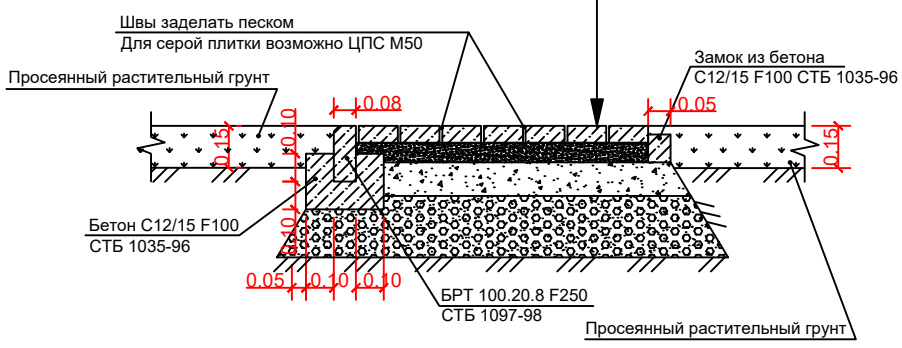

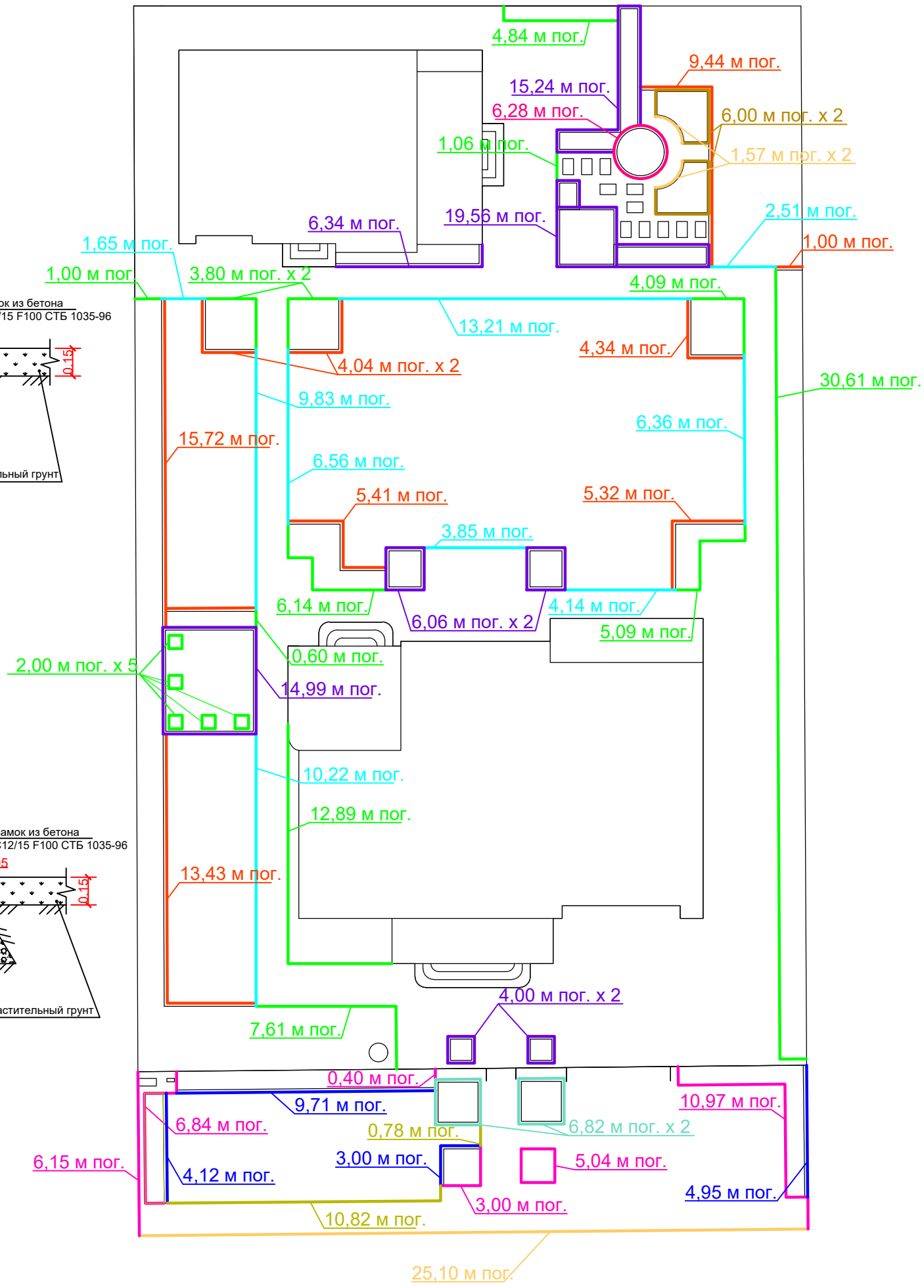

1. Объемы указаны по фактическим площадям без учета подрезки и брака.